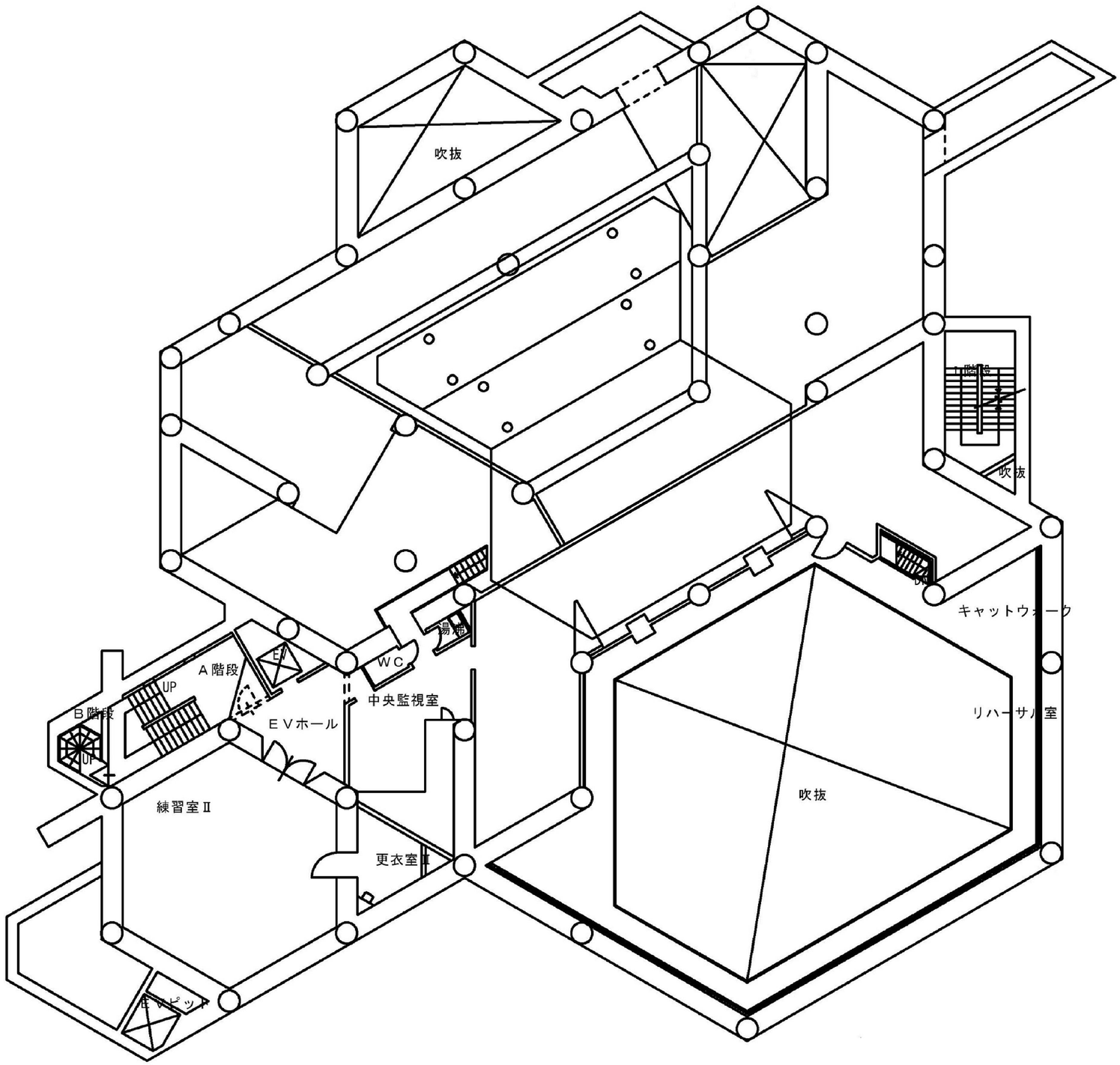
吹抜
吹抜
キャットウォーク
リハーサル室
吹抜
湯沸
WC
中央監視室
A階段
EV
UP
B階段
UP
EVホール
練習室Ⅱ
更衣室Ⅱ
EVピット

B１階平面図　　１：２００